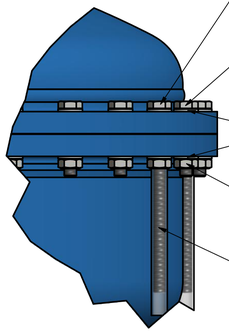

1887 Sechskantschraube / hexagon screw

1883 Sechskantschraube / hexagon screw

1888 Unterlegscheibe / washer

1889 Sechskantmutter / hexagon nut

1890 Schlauch / hose

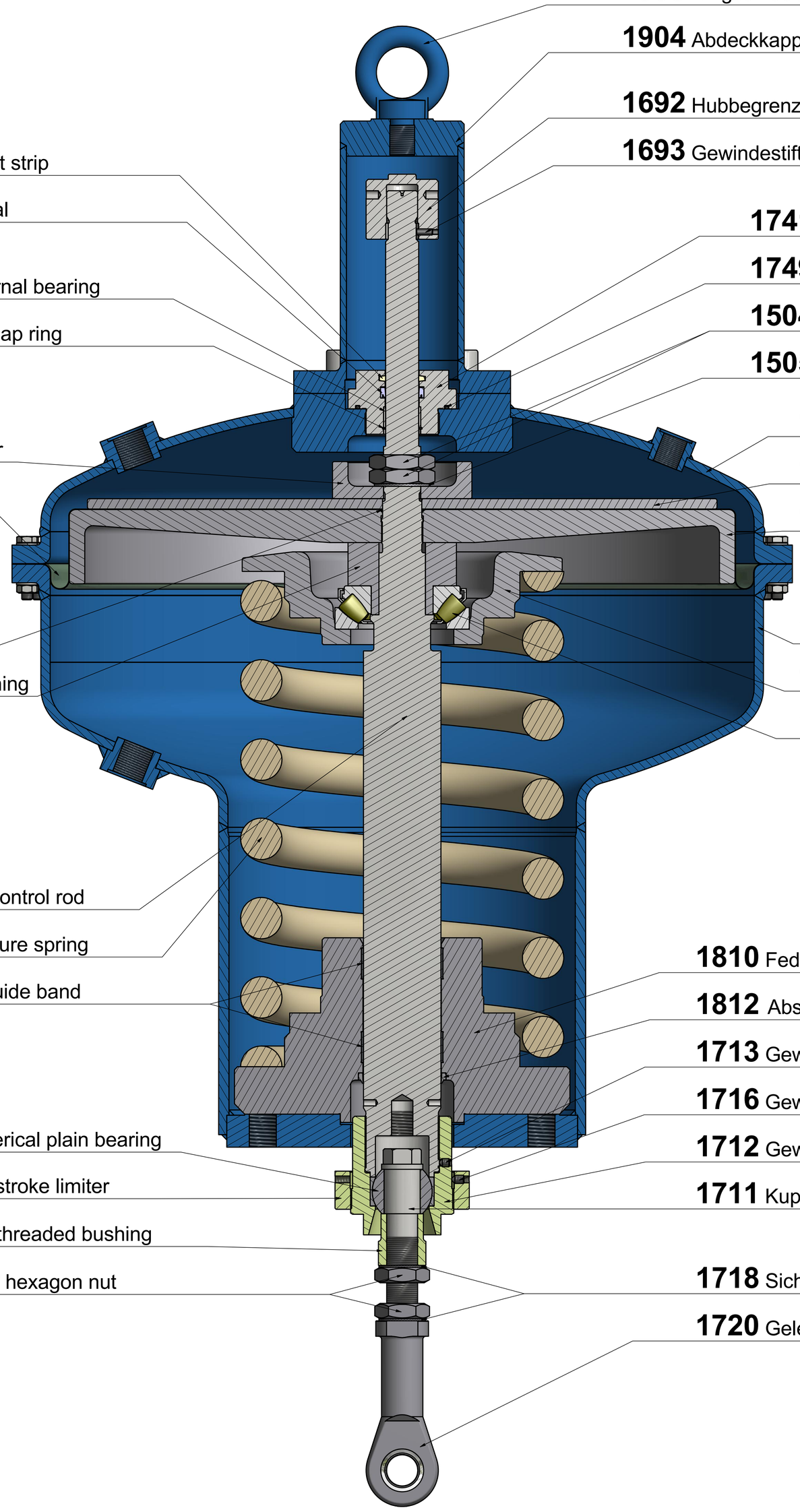

1905 Ringschraube / lifting eye bolt

1904 Abdeckkappe / cover cap

1692 Hubbegrenzung / stroke limiter

1693 Gewindestift / grub screw

1752 Filzstreifen / felt strip

1747 Nutring / lip seal

1741 Dichtschraube / seal screw

1749 O-Ring / o-ring

1756 Gleitlager / journal bearing

1757 Sprengring / snap ring

1504 Sechskantmutter / hexagon nut

1505 Sicherungsscheibe / safty washer

1881 Oberer Deckel / bonnet cover

1502 Hubbegrenzung / stroke limiter

1501 Befestigungsplatte / mounting plate

1512 Membrane / diaphragm

1511 Membranteller / diaphragm plate

1509 O-Ring / o-ring

1921 Unterer Deckel / bottom cover

1801 Distanzbuchse / distance bushing

1805 Tellerkappe / spring plate

1841 Rollenlager / roller bearing

1541 Antriebsspindel / control rod

1803 Druckfeder / pressure spring

1810 Federteller / spring plate

1811 Führungsband / guide band

1812 Abstreifring / wiper

1713 Gewindestift / grub screw

1716 Gewindestift / grub screw

1714 Gelenklager / spherical plain bearing

1712 Gewindebuchse / threaded bushing

1715 Hubbegrenzung / stroke limiter

1711 Kupplungsstange / coupling rod

1717 Gewindebuchse / threaded bushing

1719 Sechskantmutter / hexagon nut

1718 Sicherungsscheibe / safty washer

1720 Gelenkkopf / rod end

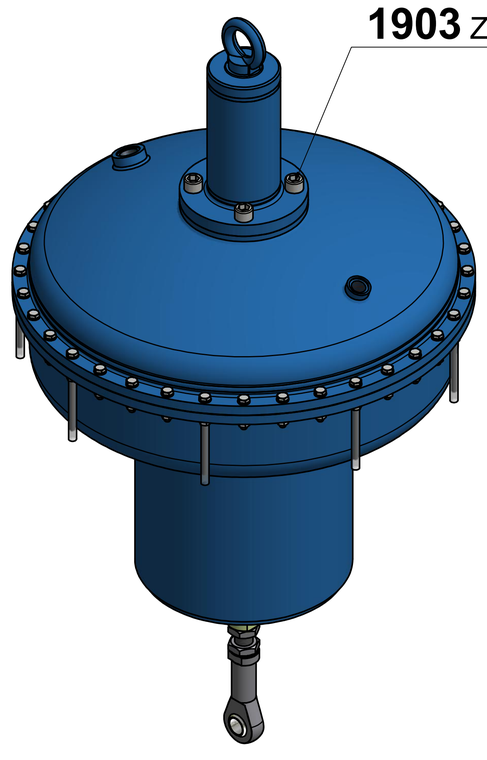

1903 Zylinderschraube / socket head screw

VETEC Ventiltechnik GmbH	samson
ET019.023 / 14988	
MZ700	
Revision 1	