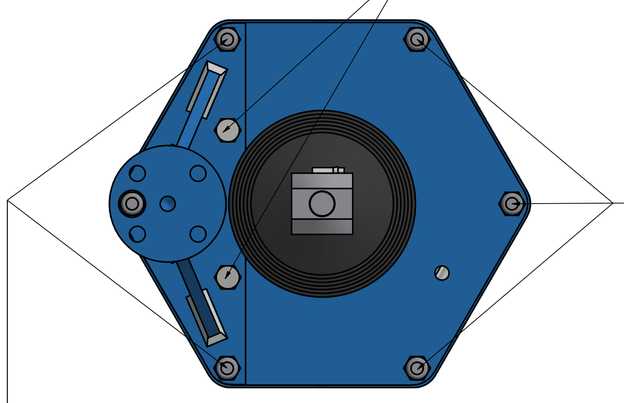

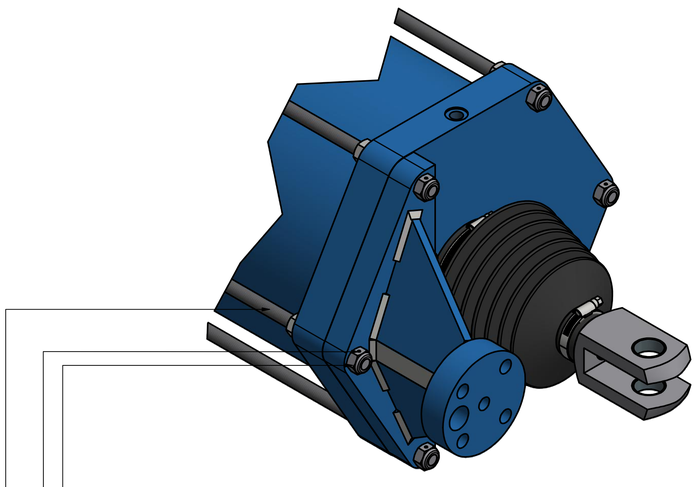

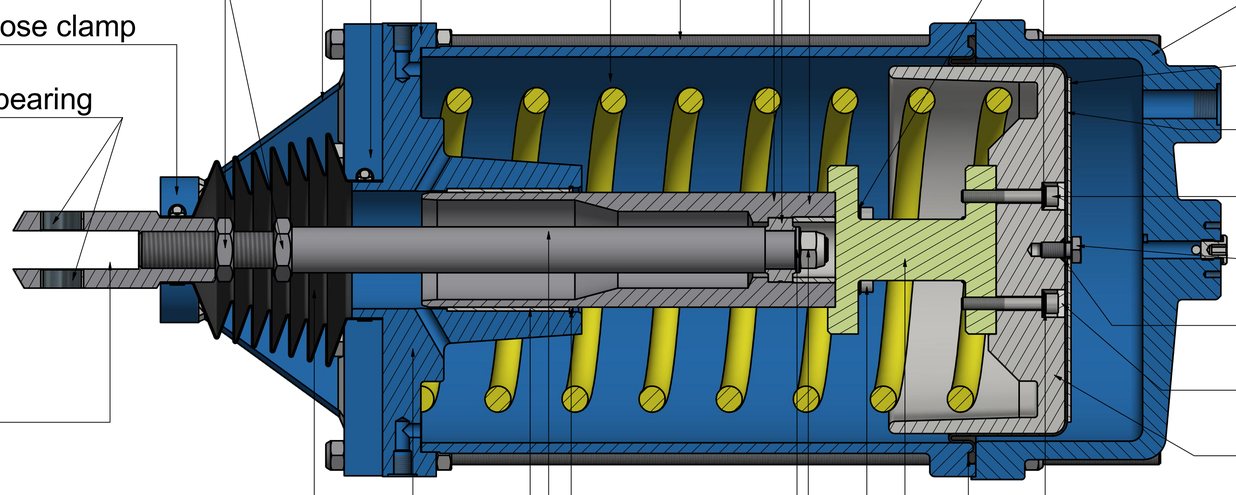

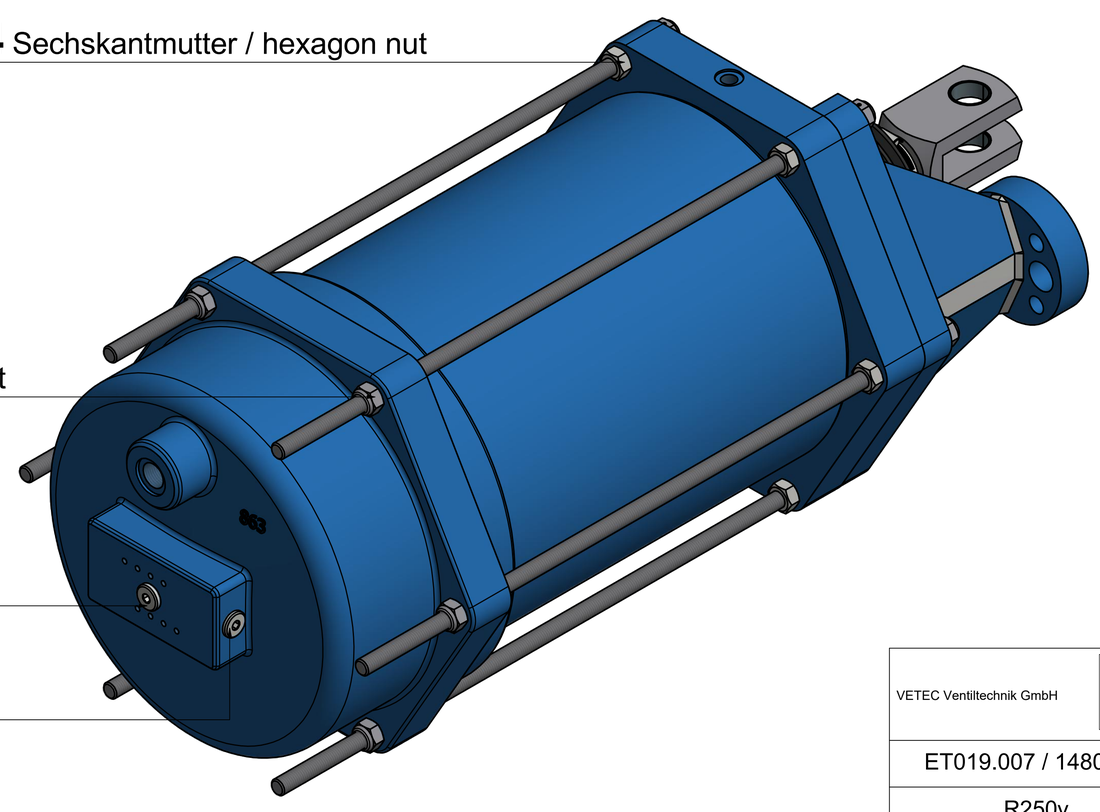

VETEC Ventiltechnik GmbH	SAMSON
ET019.007 / 14800	
R250v	
Revision 2	